SIGE S.p.A.
60020 Polverigi (AN) ITALY
tel +39 071 90 90 000 r.a. - fax +39 071 90 90 804
www.sige-spa.it info@sige-spa.it

Certified Integrated Systems
ISO 9001 • ISO 14001 - OHSAS 18001 • SA 8000

DESIGN

PASSIONE
PASSION

INFINITY LINE - INFINITY PLUS - GREEN LINE

Art 230 230i 230+

montaggio versione dx . assembly right version
montage version droite . montaje versión dereche

REV. 01.2016
F0IST00032

Prodotto ed assemblato in Italia / Made and assembled in Italy / Fabriqué et assemblé en Italie / Hecho y montado en Italia

UTENSILERIA • TOOLS
OUTILS • INSTRUMENTOS

CARATTERISTICHE • FEATURES • CARACTÉRISTIQUES • CARACTERÍSTICAS

- Colonna attrezzata estraibile reversibile a 4/6 setcesti.
  Pull out equipped and reversible larder with 4 or 6 set baskets.
  Colonne equipée extractible et reversible avec 4 ou 6 set paniers.
  Columna aparejada extraible y reversible con 4 ou 6 set cestos.

MINUTERIA INTERNA • FITTINGS • FERRURE • PEQUEÑA CUBIERTA

n°2 M6x40 Brugola bottone / Button Allen key / Clè Allen bouton / Llave Allen botón
n°2 M5x14 Brugola cilindrica / Cylindrical Allen key / Clè Allen cylindrique / Llave Allen cilíndrica
n°35 4x16 Vite Autofilettante / Self-tapping screw / Vis autotaraudeuse / Tornillo autorroscante

COMPONENTI • PARTS • COMPOSANTS • COMPONENTES

A. n° 1 Telaio posteriore / Back frame / Cadre postérieur / Estructura posterior
B. n° 1 Telaio anteriore / Front frame / Cadre antérieur / Estructura delantera
C. n° 1 Kit guida / Slide kit / Kit glissière / Kit de guías
D. n° 1 Kit soft / Soft kit / Kit amortisseur / Kit soft
E. n° 3 Supporto in plastica / Plastic support / Support en plastique / Soporte plástico
F. n° 1 Staffa di rotazione / Rotation bracket / Patte de rotation / Soporte de rotación
G. n° 1 Guida in plastica / Plastic slide / Glissière en plastique / Guía de plástico
H. n° 1 Staffa guida antina / Door slide bracket
Patte pour la glissière de la porte / Soporte para la guía de la puerta
I. n° 2 Leva di trascinamento / Drag lever / Levier à traîner / Palanca de arrastre
L. n° 1 Snodo / Junction / Jonction / Juntura
M. n° 1 Tappo con perno / Cap with pin / Bouchon avec pivot / Tapa con perno
N. n° 1 Set Gancio cestello / Basket hook kit / Kit crochet du panier / Kit gancho para cestos
O. n° 1 Dima in plastica / Plastic template / Gabarit en plastique / Plantilla de plástico
P. Set cestelli / Baskets set / Kit paniers / Kit cestos

230 A

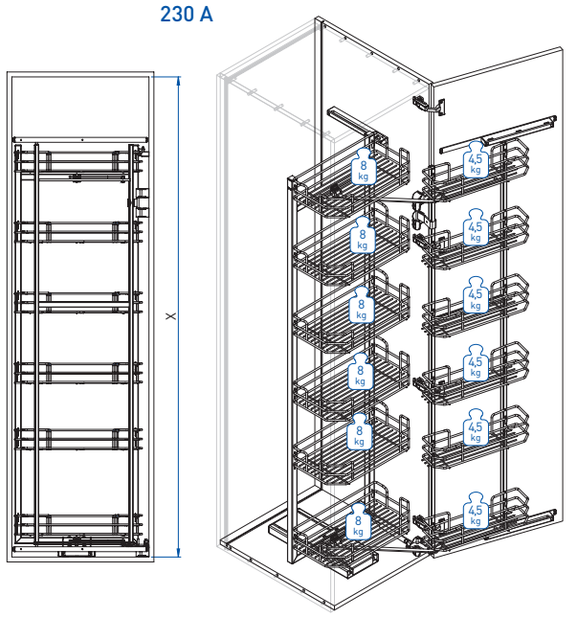

230 B

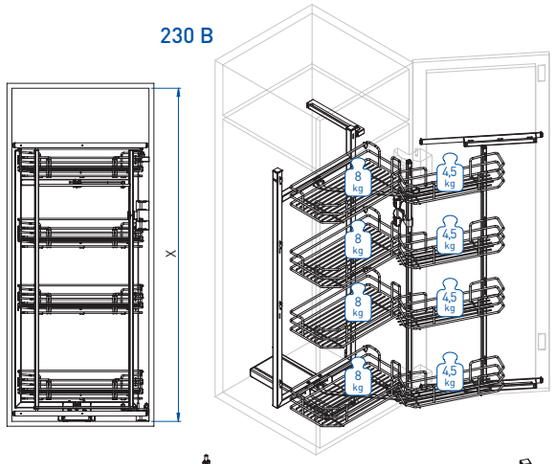

	X
Art. 230A	MIN 1800
Art. 230B	MIN 1215

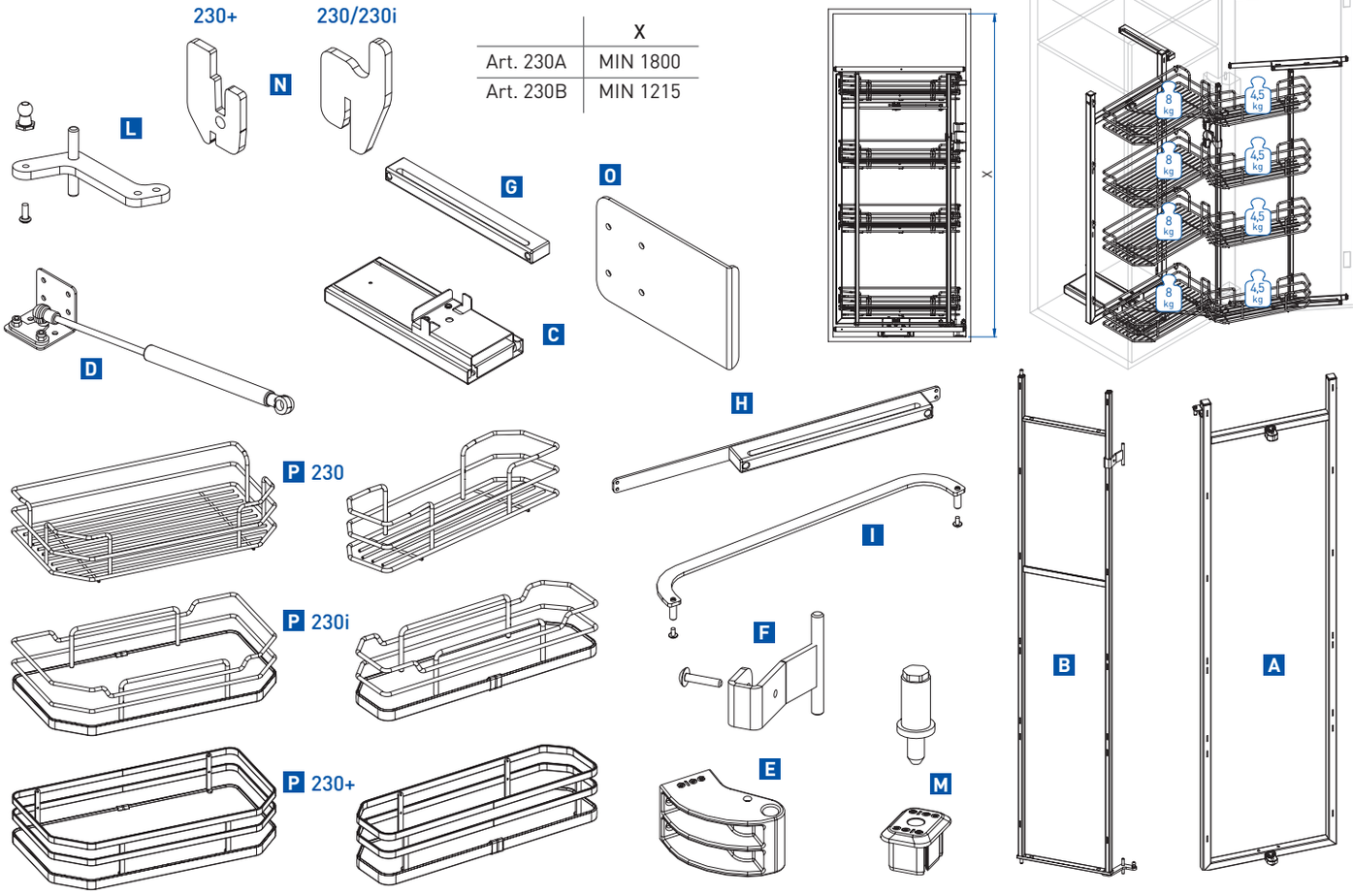

SIGE non sarà responsabile di eventuali danni occorsi per utilizzo del prodotto difforme da quello per il quale è stato concepito. SIGE will not be responsible for any eventual damage due to a different use from the one it has been made.
SIGE ne sera pas responsable pour tous les dommages à cause d'un différent utilization du produit pour lequel il a été fabriqué. SIGE no será responsable para cualquier daño débido al uso diferente de lo por el cual un producto ha sido realizado.

Meccanismo fornito nella versione LH
montaggio versione dx

Mechanism provided in the LH version
assembly right version

Mècanisme équipé dans la version LH
montage version droite

Mecanismo provisto en la version LH
montaje versión dereche

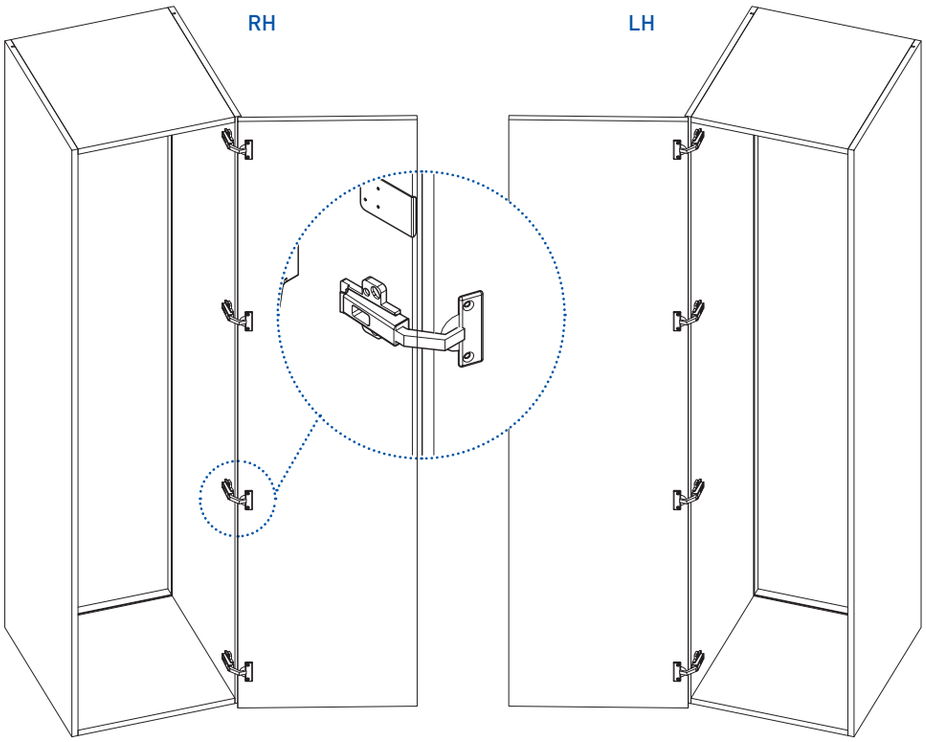

N°2 M5x14

1

Spostare il tappo con perno M e lo snodo L come fig.1. Avvitare il piastrino con il perno nell'apposito lato del telaio posteriore A, fig.2.

Move the cap with the pin M and the junction L, as in picture 1. Screw the small plate along with the pin into the specific side of the back frame, picture 2.

Déplacez le bouchon avec le pivot M et le jonction L comme dans la photo 1. Vissez la plaque avec le pivot dans le côté approprié du cadre postérieur, photo 2.

Mover la tapa con perno M y la juntura L como indicado en la imagen. Atornillar la pequeña placa con el perno en el lado específico de la estructura posterior A, imagen 2.

FIG 1

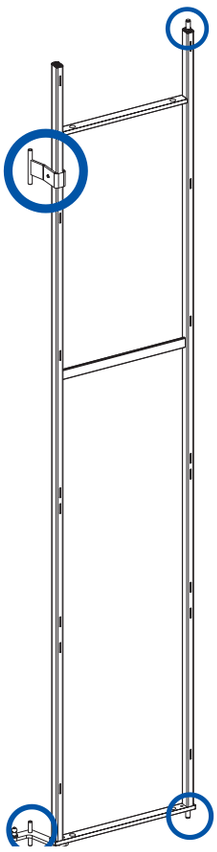

FIG 1

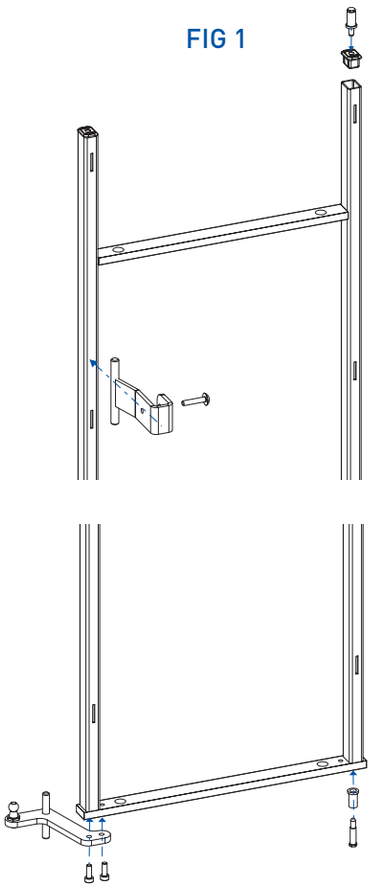

FIG 2

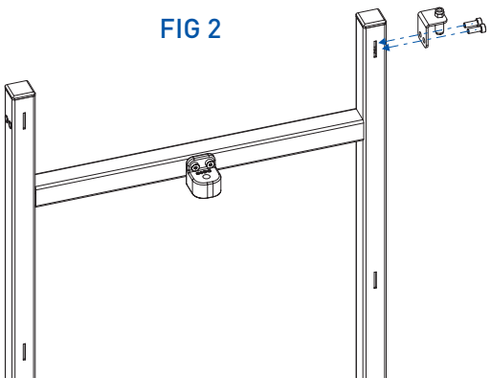

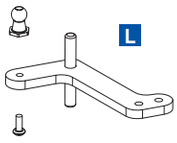

2

N°20 M4x16

Avvitare il kit guida C, il supporto in plastica E, il kit soft D e la guida in plastica G rispettando le quote.

Screw the Slide kit C, the plastic support E, the soft kit D and the plastic slide G respecting the quotes.

Vissez le kit de glissières C, le support en plastique E, le kit amortisseur D et la glissière en plastique G en respectant les dimensions.

Atornillar el kit de guías C, el soporte de plástico E, el kit soft D y la guía de plástico G respetando las medidas.

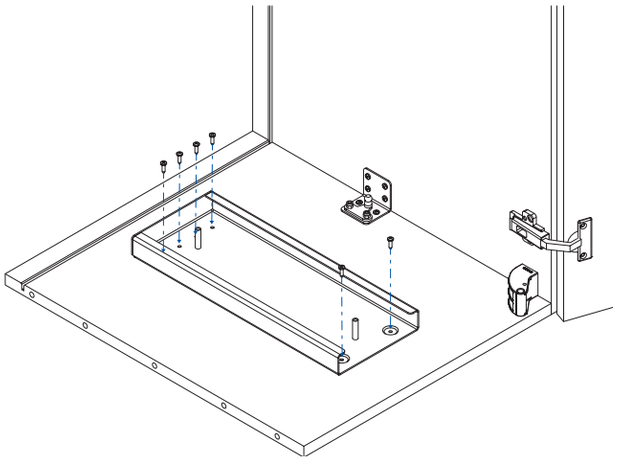

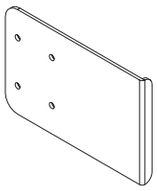

O Distanziale pre-foratura
Drilling template
Gabarit à perçage
Plantilla de perforación

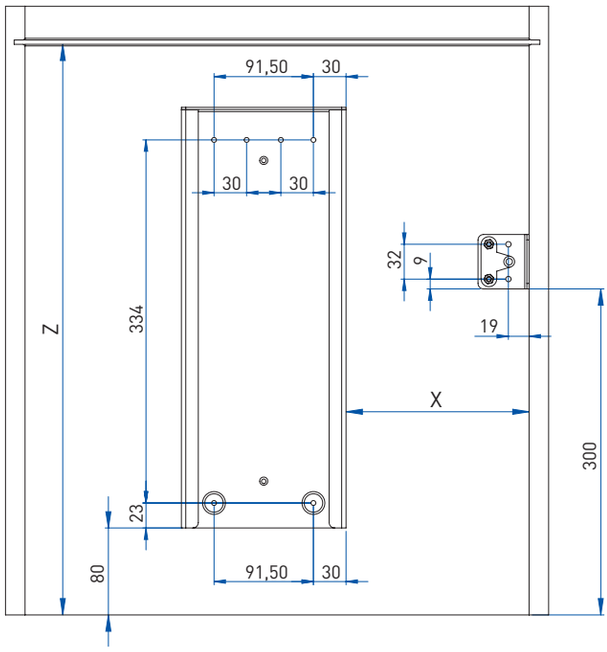

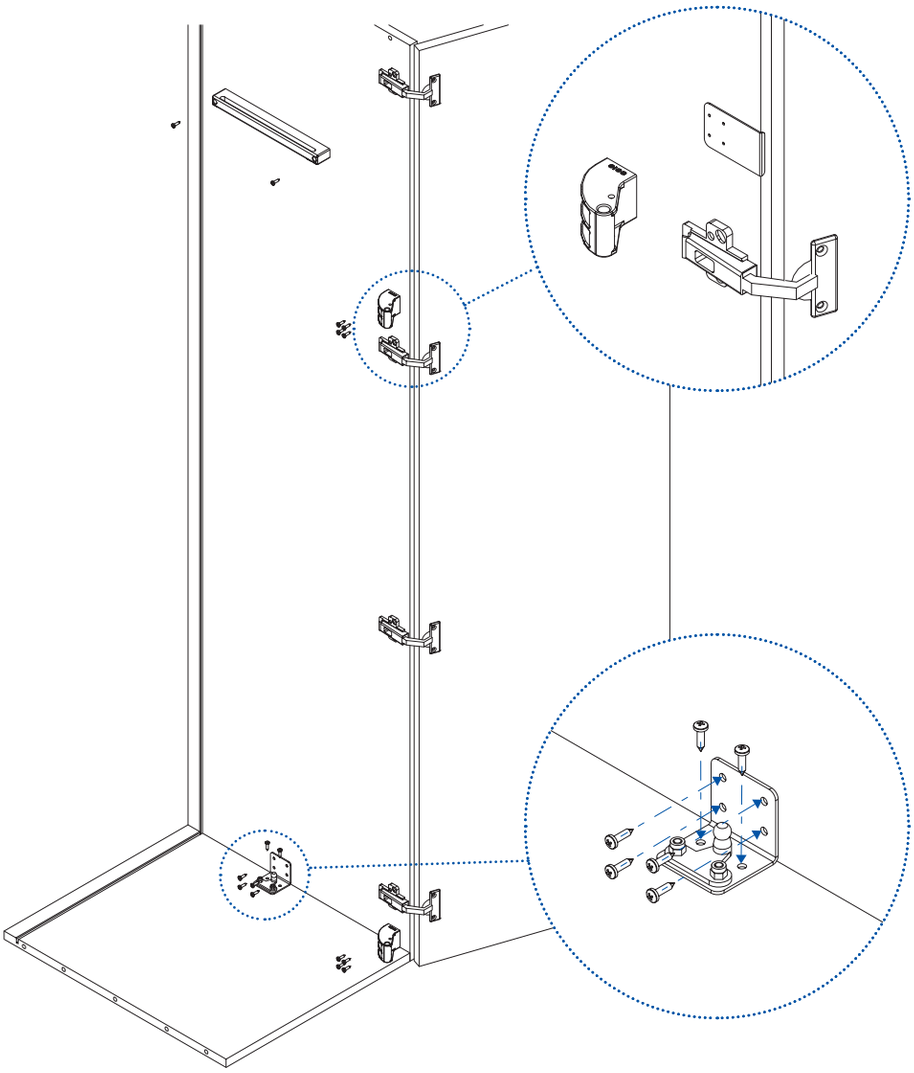

	Z	X	Y
Art. 230A L.410	MIN 475	144	1645
Art. 230A L.460		169	
Art. 230A L.560		219	
Art. 230B L.410		144	1069
Art. 230B L.460		169	
Art. 230B L.560		219	

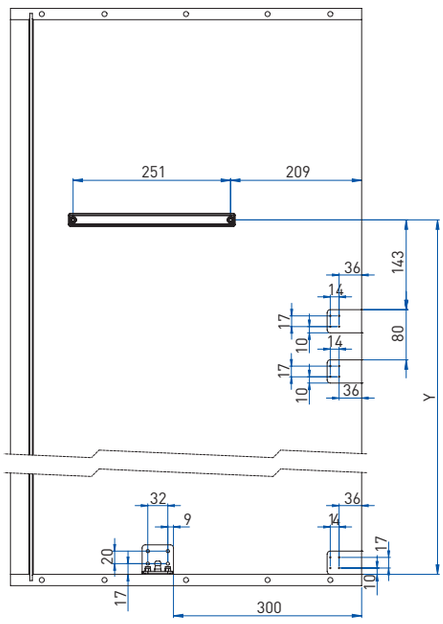

N°2 M6x40

3

Avvitare il telaio posteriore A nel set guida C e fissare le leve di trascinamento I.

Screw the back frame A into the slide kit C and fix the drag levers I.

Vissez le cadre postérieur A dans le kit de glissières C et fixez les leviers à traîner I.

Atornillar la estructura posterior A en el kit de guías C y fijar las palancas de arrastre.

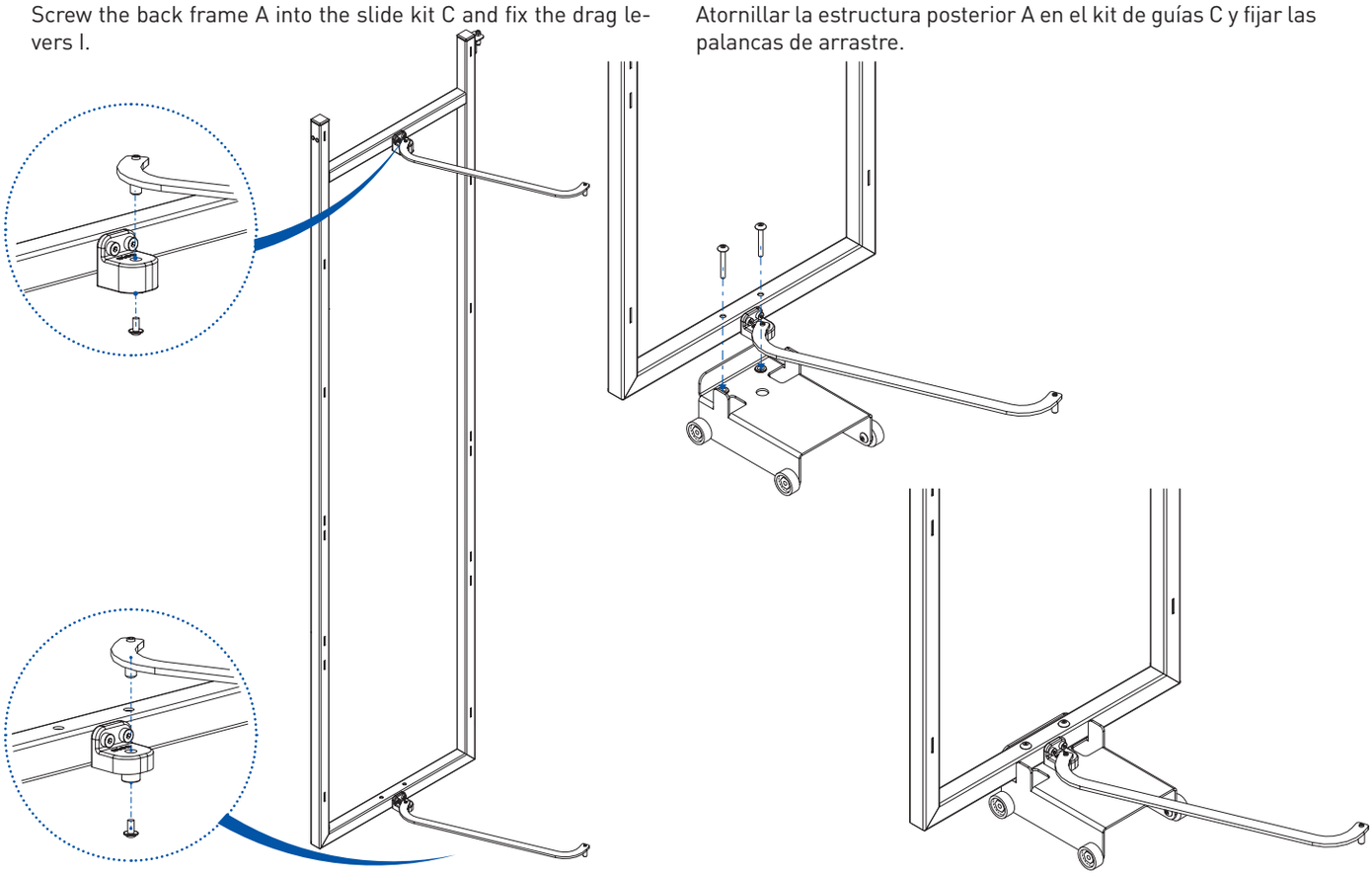

4

Inserire il telaio posteriore A all'interno della guida in plastica G e la guida inferiore C.

Put the back frame A into the plastic slide G and the lower slide C.

Inserez le cadre postérieur A dans la glissière en plastique G et la glissière inférieure C.

Colocar la estructura posterior A sobre la guía de plástico G y la guía inferior C.

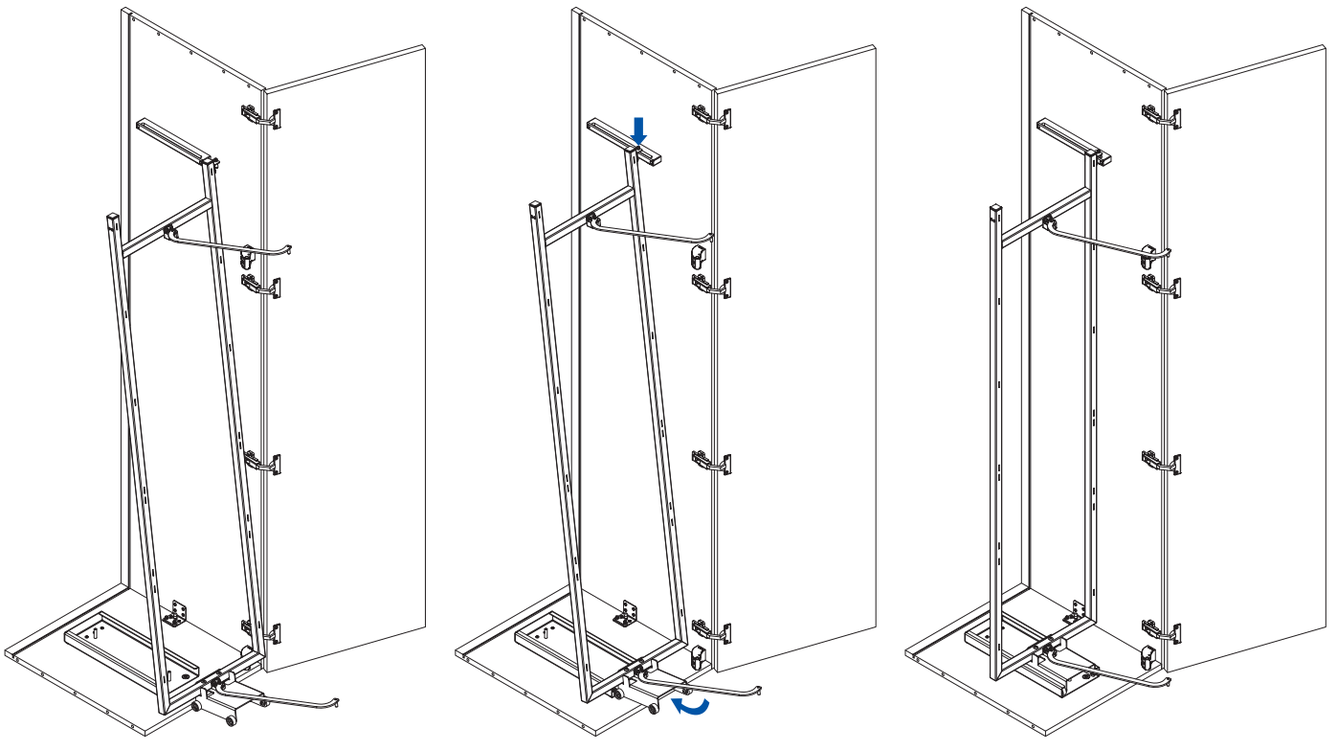

N°2 M5x14

5

Bloccare il cover copri guida con viti premontate.

Assemble the slide cover by using provided screws.

Bloquer la couvercle de la glissière avec les vis fournies.

Montar la tapa de la guía con los tornillos provistos.

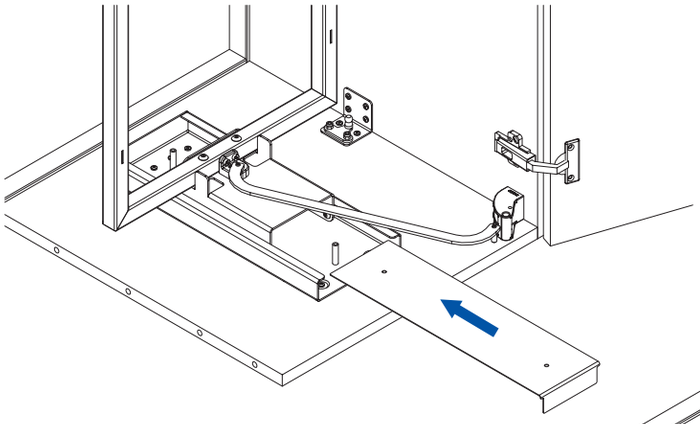

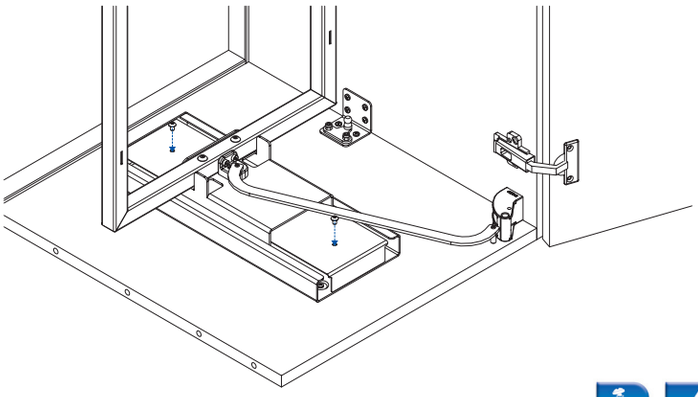

N°4 4x16

6

Inserire il telaio anteriore B nei supporti in plastica E premontati e fissare il supporto in plastica E.

Put the front frame B into the pre-assembled plastic supports E and then fix them.

Insérez le cadre antérieur B dans les supports en plastique E et fixez-les.

Poner la estructura delantera B en los soportes de plástico E y fijarlos.

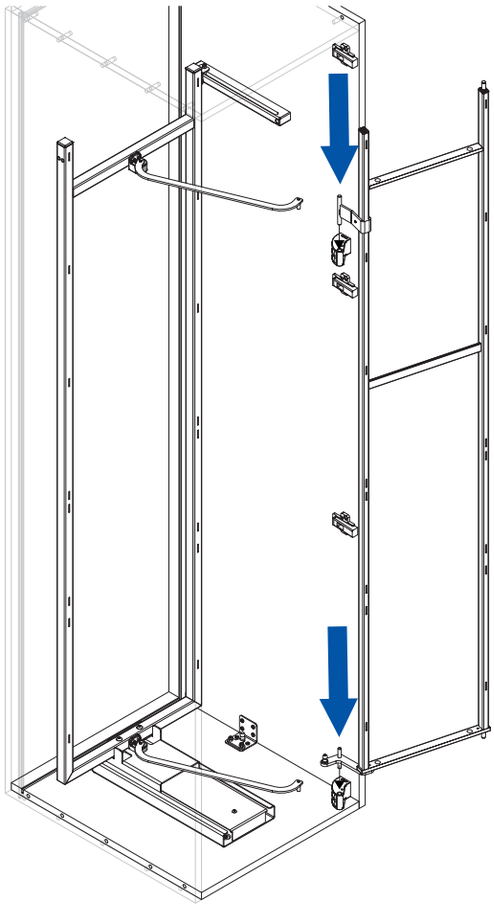

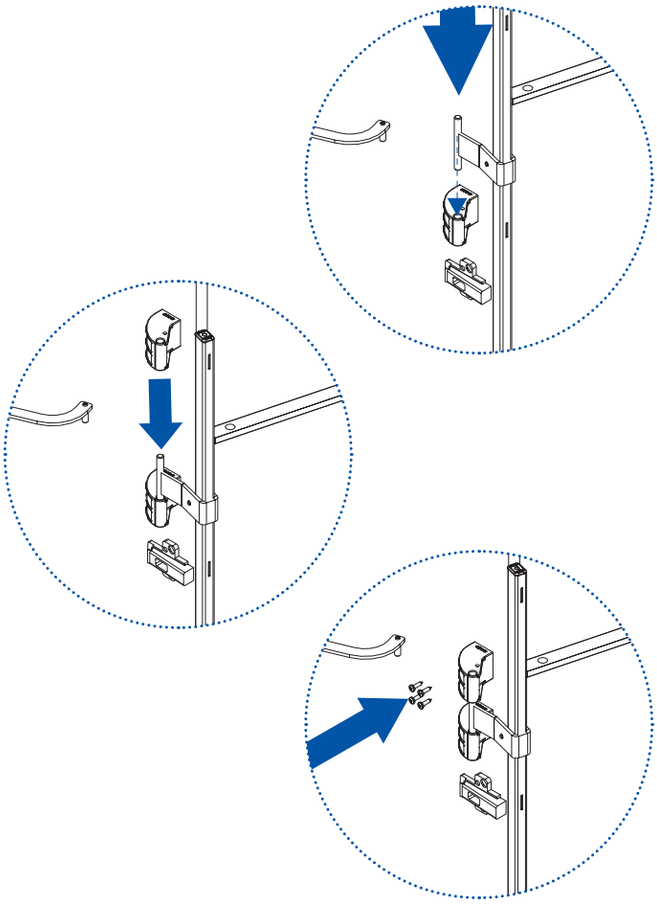

7

Fissare le leve di trascinamento I con l'apposita ferramenta pre-montata.

Fix the drag levers I with the specific provided hardware.

Fixez les leviers à traîner I avec la ferrure fournie.

Fijar las palancas de arrastre I con la tornillería provistas.

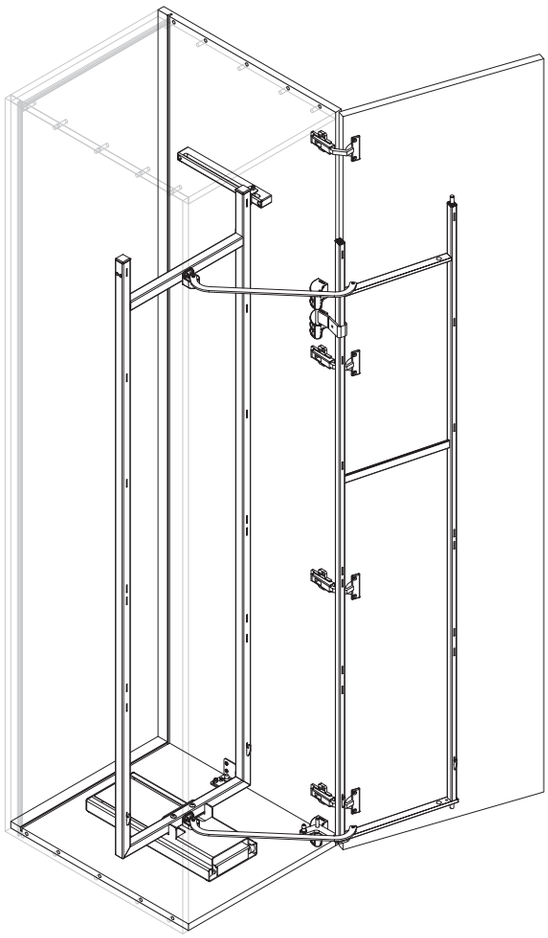

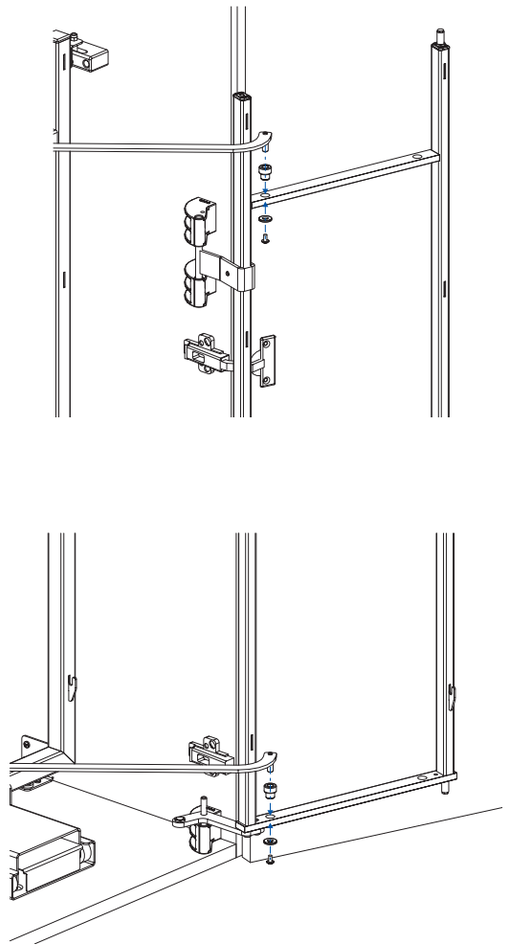

8

Assemblare il soft D con il meccanismo chiuso.

Assemble the soft kit D when the mechanism is closed.

Montez le kit amortisseur D quand le mécanisme est fermé.

Montar el kit soft D cuando el mecanismo esté cerrado.

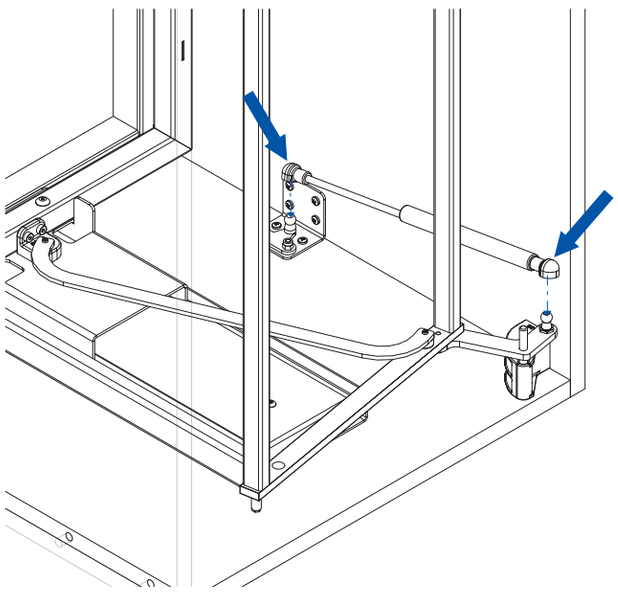

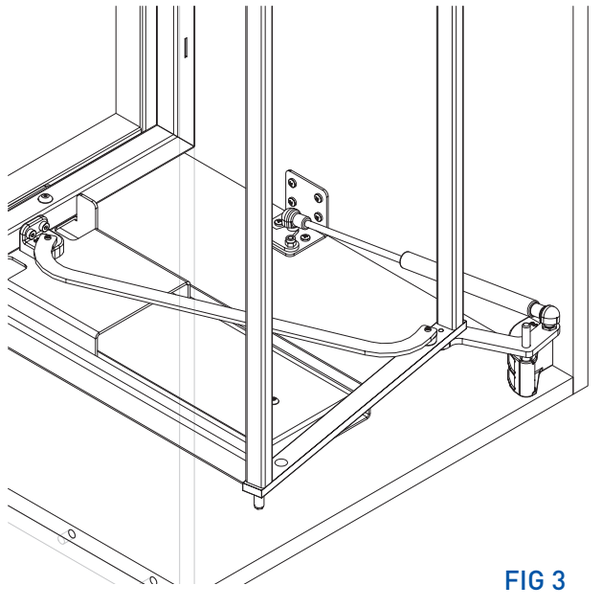

FIG 3

N°8 M4x16

Fissare la staffa guida antina H rispettando le quote.

Fix the door slide bracket H respecting the quotes.

Fissez la patte pour la glissière de la porte H en respectant les dimensions.

Fijar el soporte para la guía de la puerta H respetando las medidas.

	K	Z
Art. 230A L.410	390	
Art. 230A L.460	440	1660
Art. 230A L.560	540	
Art. 230B L.410	390	
Art. 230B L.460	440	1084
Art. 230B L.560	540	

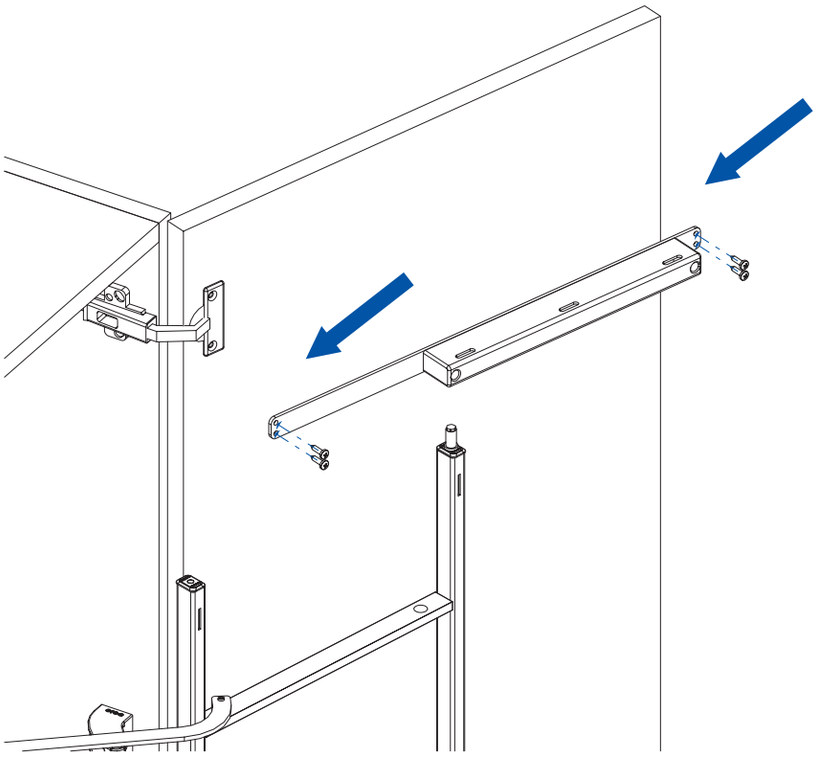

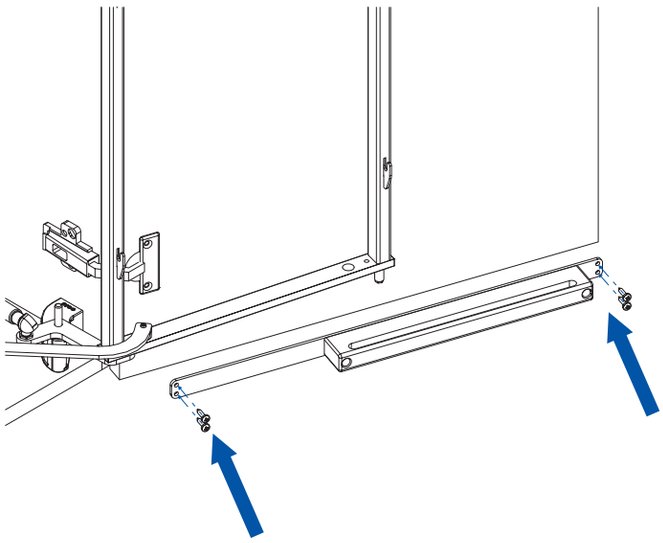

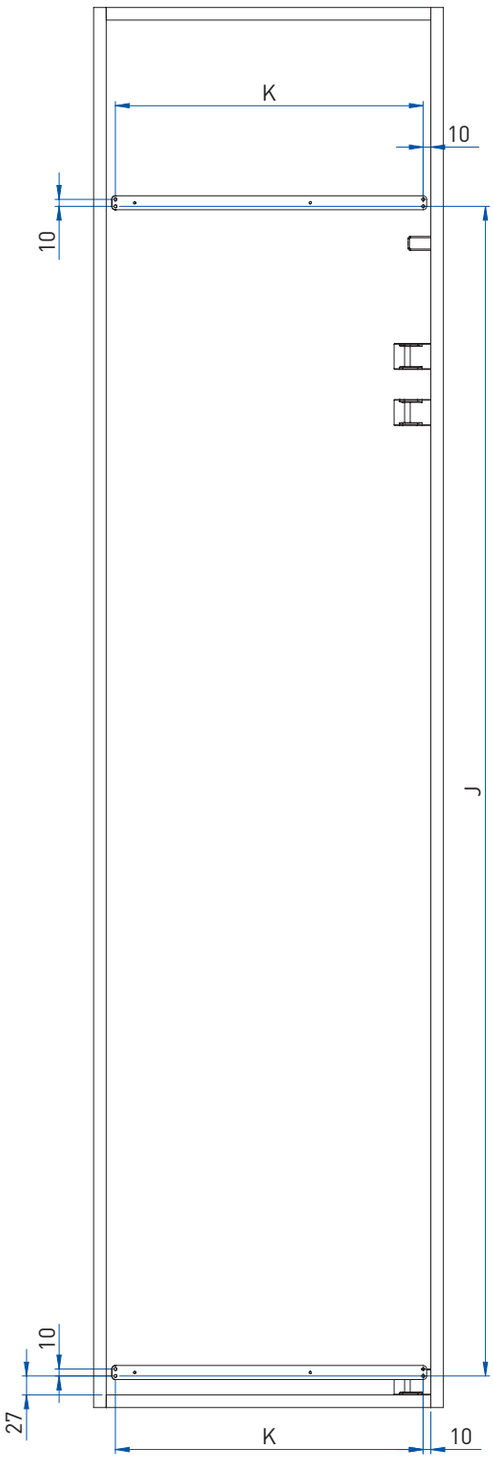

Montare i ganci N ed i cesti P.
Assemble the basket hooks N and the baskets P.
Montez les crochets du panier N et les paniers P.
Montar los ganchos para cestos N y también los cestos P.

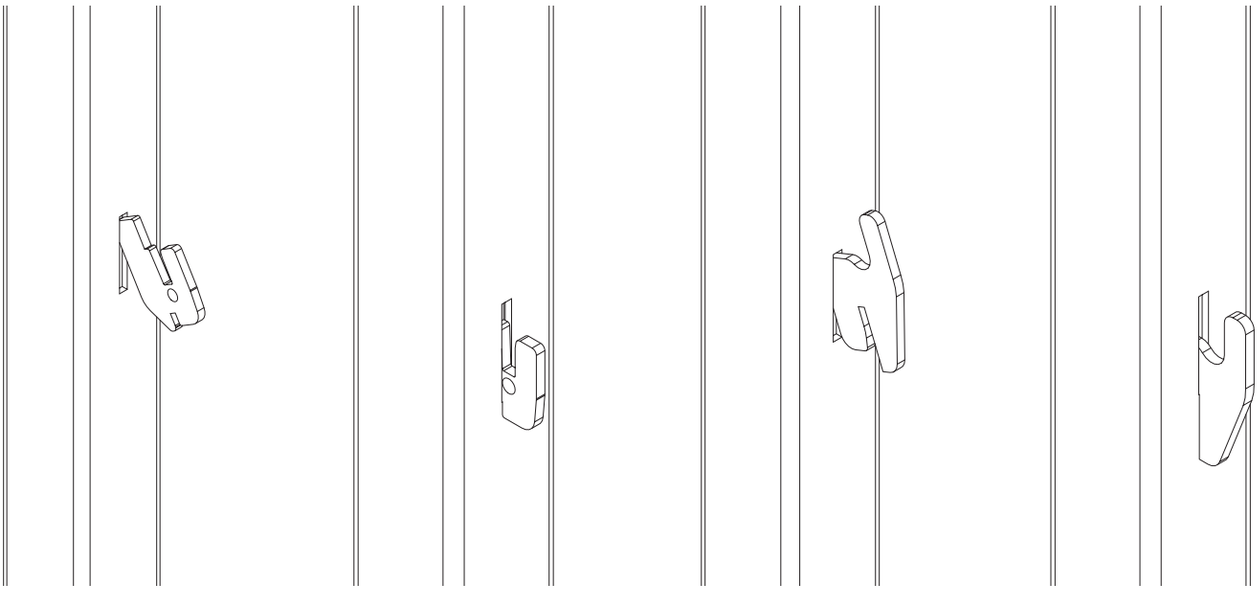

La Sige Spa si riserva il diritto di apportare variazioni senza preavviso - Sige Spa has the right to make changes on it without notice
Sige Spa a le droit d'apporter des variations sans préavis - El Sige Spa se reserva el derecho de realizar cambios sin previo aviso.